WIDOK Z GÓRY

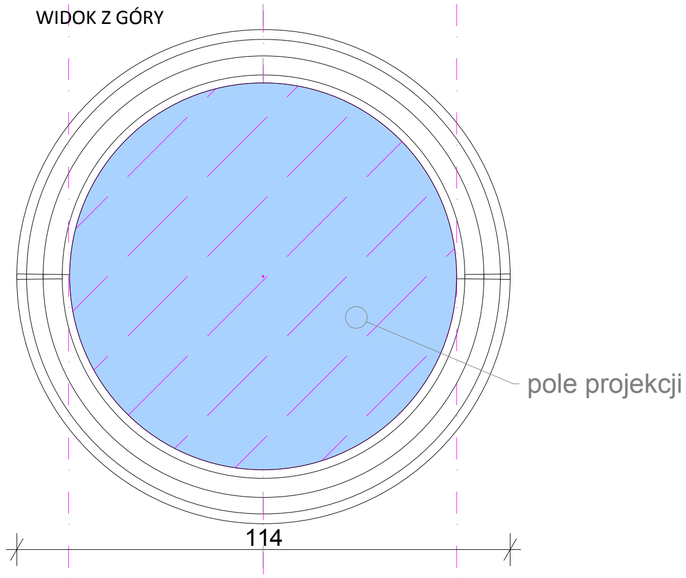

WIDOK 3D 1:50

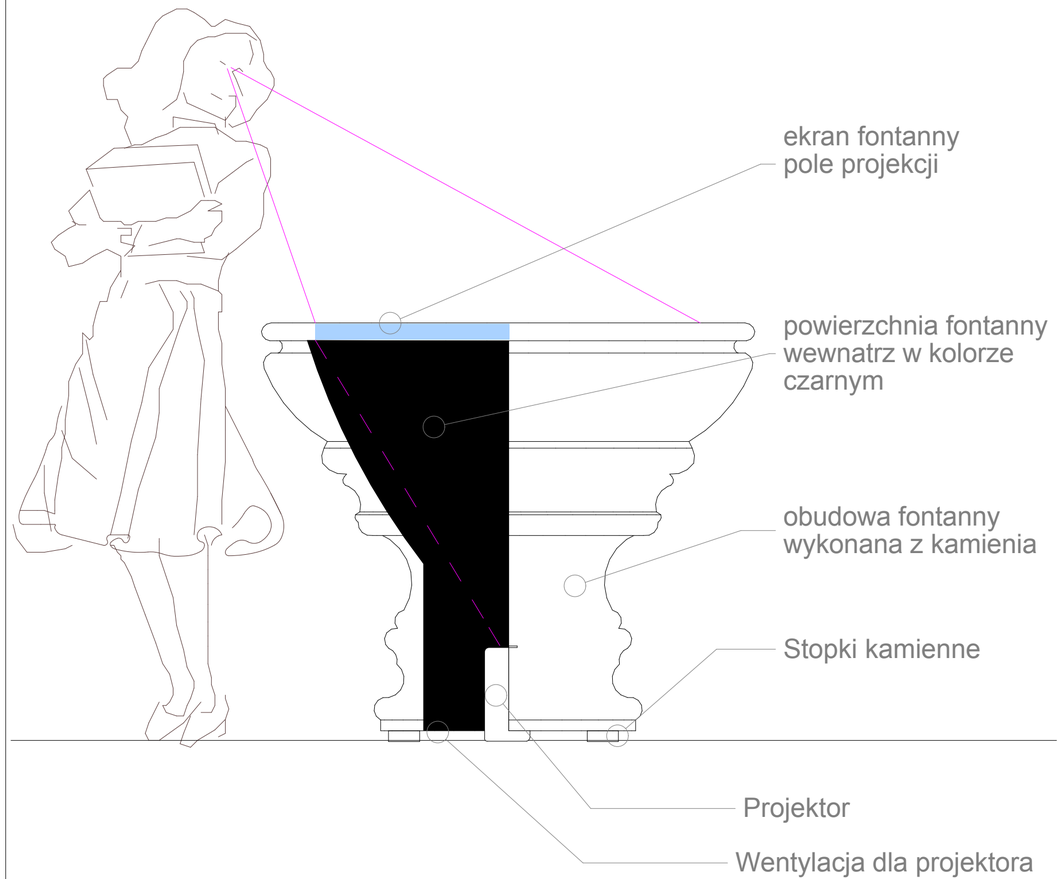

F2 PRZEKRÓJ FONTANNY INTERAKTYWNEJ 1:10

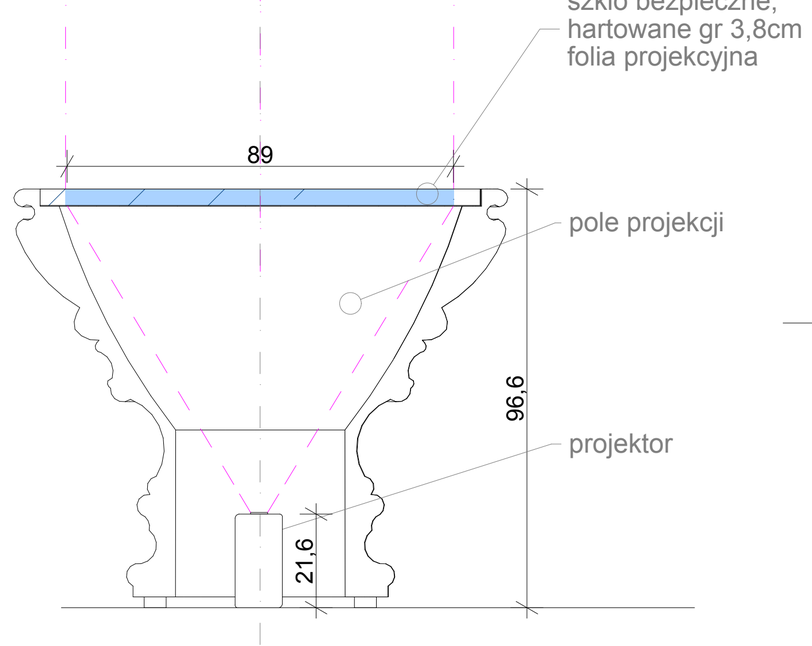

F1 PRZEKRÓJ FONTANNY INTERAKTYWNEJ 1:10

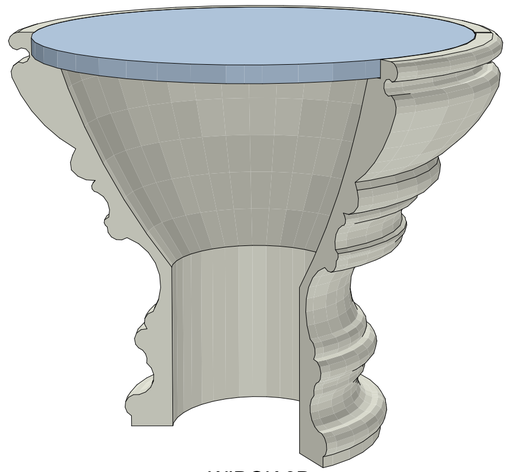

WIDOK 3D 1:50

Fontanna interaktywna:
Postument fontanny wykonany z kamienia.
Przestrzeń wewnątrz fontanny do uzgodnienia końcowego z Wykonawcą osprzętu.
Postument powinien zapewnić wentylację powietrza dla projektora.
Zasilanie: gniazda zasialania i sieć logiczna w posadzce.

JEDNOSTKA ODPOWIEDZIALNA ZA OPRACOWANIE	REA Design Sp. z o.o. ul. Okólna 2, 50-422 Wrocław tel. 71 348-50-16, fax. 71 348-50-17 biuro@realizujemy.com
TEMAT OPRACOWANIA	**„PROJEKT ARANŻACJI POMIESZCZEŃ BIBLIOTEKI PUBLICZNEJ MIASTA I GMINY WE WSCHOWIE W NOWEJ SIEDZIBIE."**
INWESTOR	Biblioteka Publiczna Miasta i Gminy we Wschowie, ul. Niepodległości 1 Wschowa
ADRES INWESTYCJI	Plac Farny 3 , 67-400 Wschowa
PROJEKTANT	mgr inż. arch Justyna Braniewska upr. nr 04/09/DOIA
PROJEKTANT WNĘTRZ	Agnieszka Opiela
ASYSTENT	mgr inż. arch. Artur Suchan
ASYSTENT	-
STADIUM	PROJEKT ARANŻACJI WNĘTRZ
DATA	kwiecień 2012
SKALA	1:100
NR. RYSUNKU	A 14
NAZWA RYSUNKU	SCHEMAT FONTANNY INTERAKTYWNEJ